ŚLUSARKA SŁUPOWO-RYGLOWA		
OZNACZENIE		Ś1
SCHEMAT		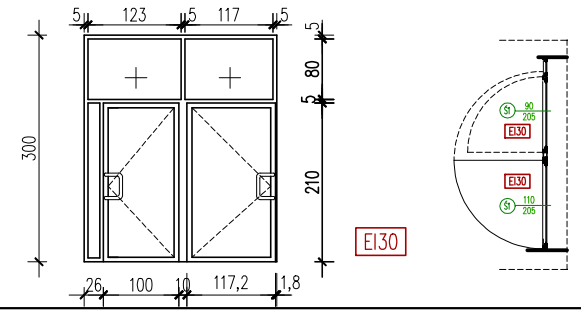
WYMIARY W ŚWIETLE OŚCIEŻY	S	1000
	H	2100
ILOŚĆ SZTUK		1
MATERIAŁ:		ALU, profil lakierowany, pochwyt aluminiowy o średnicy 50mm

UWAGA:
PRZED ZAMÓWIENIEM STOLARKI SPRAWDZIĆ NA BUDOWIE WYMIARY OTWORÓW. USTALIĆ Z INWESTOREM TYPY ZAMKÓW I ZABEZPIECZEŃ DRZWI I OKIEN, PRZEDSTAWIĆ ATESTY PRODUCENTÓW. PRZED ZAMÓWIENIEM STOLARKI NALEŻY DOSTOSOWAĆ JEJ WYGŁAD, KOLORYSTYKĘ, ITP. DO ISTNIEJĄCYCH DRZWI NIEPODLEGAJĄCYCH WYMIANIE

1) PRZED ZAMÓWIENIEM ŚLUSARKI WYMIARY OTWORÓW SPRAWDZIĆ NA BUDOWIE.

3) MONTAZ ŚLUSARAKI ZGODNIE Z WYTYCZNYMI PRODUCENTA.

4) W DRZWIACH WEWNĘTRZNYCH DO POMIESZCZEŃ SANITARNYCH i SOCJALNYCH NALEŻY ZASTOSOWAĆ KRATKI NAWIEWNE O POW. min. 0,022 m^2 LUB WYCIĘCIA W DOLNEJ CZĘŚCI DRZWI

4) UWAGA! PROJEKT NIE PRZEWIDUJE WYMIANY STOLARKI OKIENNEJ. WYKAZ STOLARKI OKIENNEJ WG RYS. IN7

DRZWI						
OZNACZENIE		Dw1	Dw1'	Dw2	Dw3	Dw4
SCHEMAT		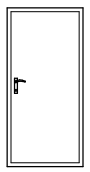 EI30	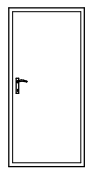 EI30	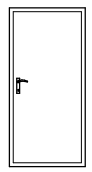	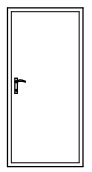	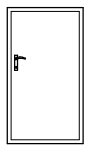 EI30
WSPÓŁCZYNNIK PRZENIKANIA CIEPŁA -bez wymagań						
materiał		DREWNO/PCV	DREWNO/PCV	DREWNO/PCV	DREWNO/PCV	DREWNO/PCV
WYMIARY W ŚWIETLE OŚCIEŻNIC	S	1000	900	900	1000	900
	H	2050	2050	2050	2050	1700
WYMIARY W ŚWIETLE OŚCIEŻY	S	1100	1000	1000	1100	1000
	H	2100	2100	2100	2100	1750
LEWE		–	1	1	3	–
PRAWE		2	–	5	3	1
ILOŚĆ SZTUK		2	1	6	6	1
UWAGI						

RYSUNEK ROZPATRYWAĆ Z RYSUNKAMI BRANŻOWYMI I OPISEM

ARCHISSTUDIO PROJEKT
MGR INŻ. ARCH. DOROTA HAMALA-LIS
UL.PUŁASKIEGO 1, 39-300 MIELEC
TEL.17 788-10-58, 515-123-789

NAZWA, ADRES OBIEKTU, NR DZIAŁEK:
PRZEBUDOWA ISTNIEJĄCEGO BUDYNKU OŚWIATY NA DZIAŁALNOŚĆ PRZEDSZKOLA W MIEJSCOWOŚCI CHORZELÓW NA DZIAŁCE NR EWID. 1266/2 (OBRĘB: 37 CHORZELÓW, JEDN.EWID.; 181105_2 GMINA MIELEC)."

INWESTOR:
GMINA MIELEC
UL. JADERNYCH 7, 39-300 MIELEC

PROJEKTANT:
mgr inż. arch. Dorota Hamala-Lis
Rz/A – 07/06
uprawnienia do projektowania w specjalności architektonicznej bez ograniczeń

SPRAWDZAJĄCY:
mgr inż. arch. Magdalena Hasek
Rz/A – 02/04
uprawnienia do projektowania w specjalności architektonicznej bez ograniczeń

OPRACOWAŁ:
inż. arch. kraj. Joanna Hyjek-Występek

DATA: MARZEC 2014
SKALA: — — —

NAZWA RYSUNKU: ZESTAWIENIE STOLARKI I ŚLUSARKI ARCHITEKTURA
BRANŻA

NR RYS.: A6

Zastrzega się wszelkie prawa wynikające z Ustawy o prawie autorskim. Rys. niniejszy nie może być przerysowany, uzupełniany lub odstąpiony bez zgody